事務組織および教育･研究支援組織
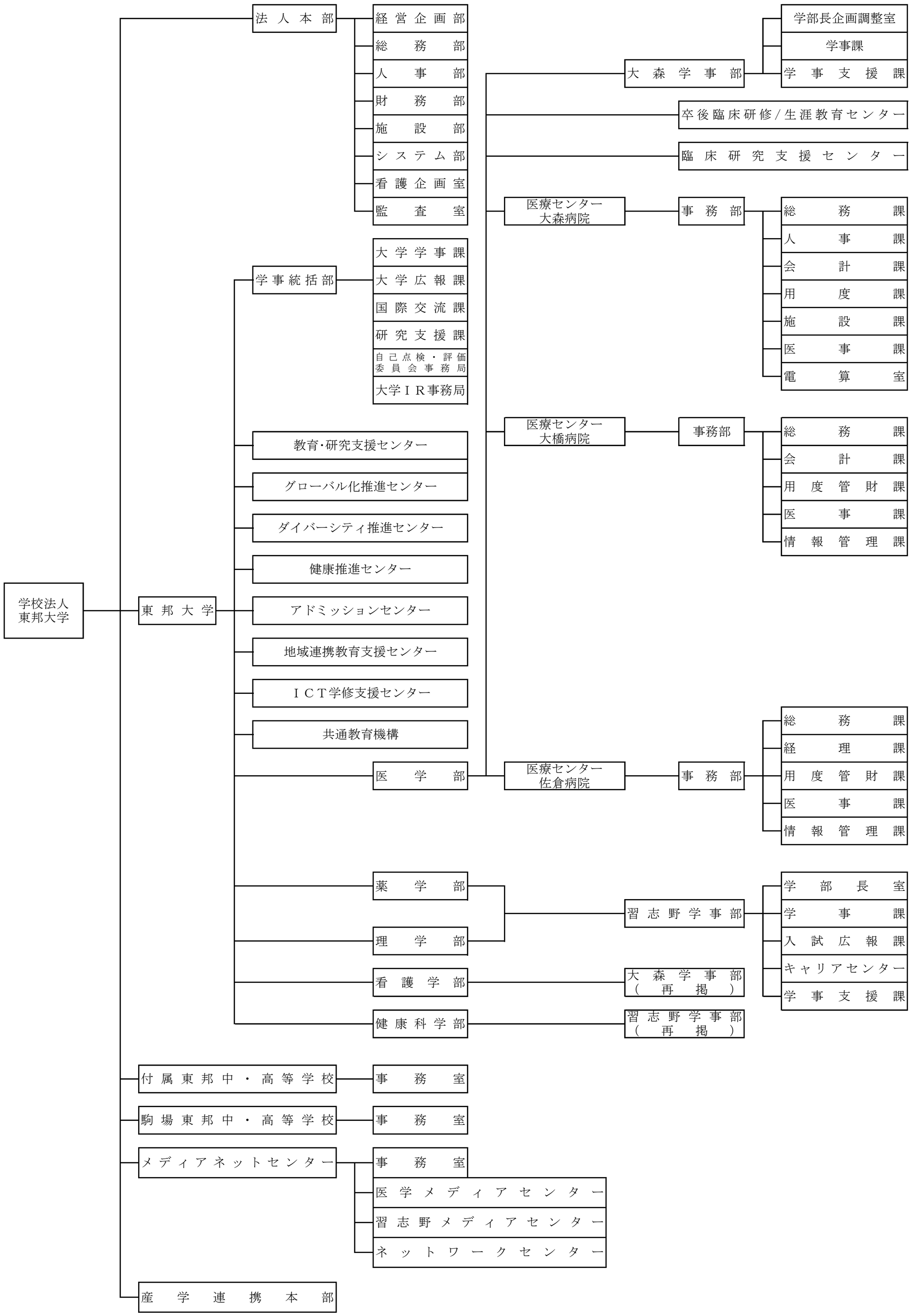
令和５年４月１日現在